Pto Gear Pump Adaptor 4x3 With Flange
Pto Dişli Pompa Adaptörü 4x3 Flanşlı

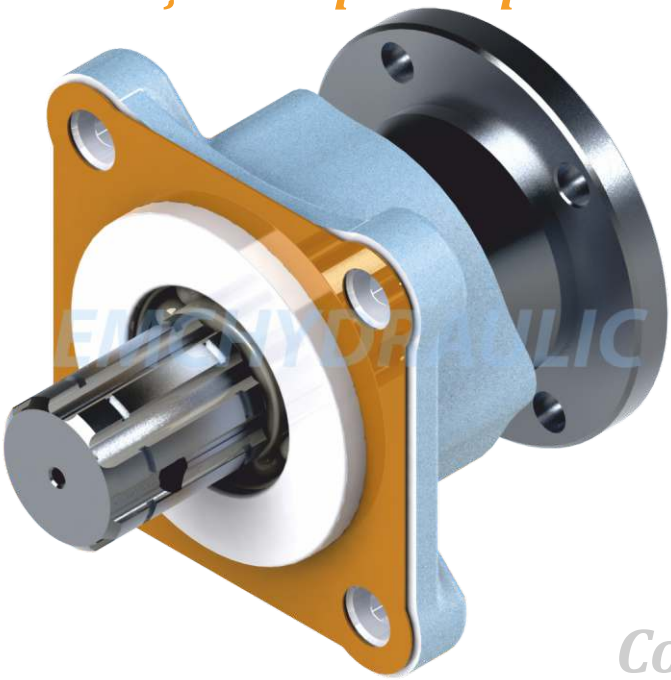

EMCHYDRAULIC

DECODING/KOD AÇILIMI

XXX	XX	XX	XX
Firm Code Firma Kodu	Product Type Ürün Modeli	Mounting Bağlantı	Output Type Pto Çıkış Tipi

Code / Kod : EMC 401 111 3

Tecnical Drawing
Teknik Çizim

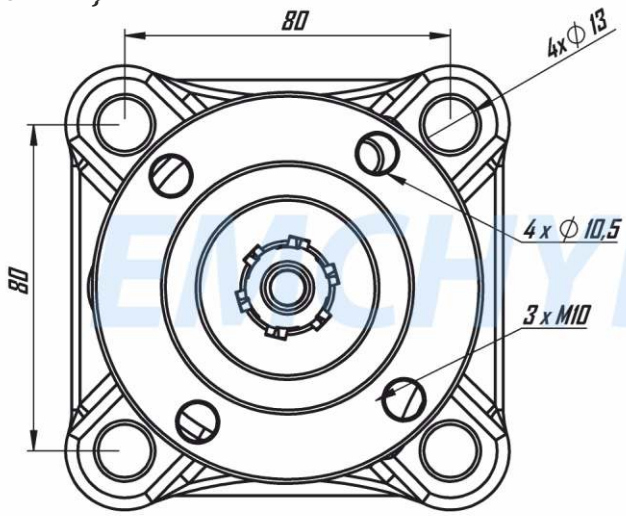

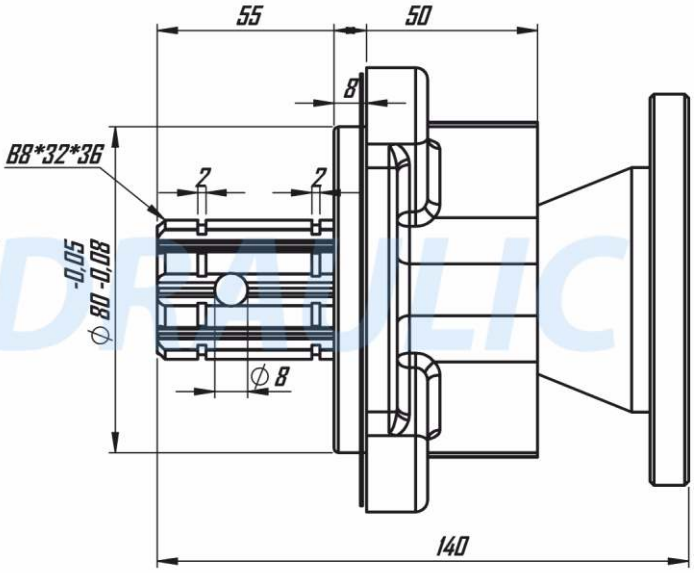

Tightening Torque
Sıkma Torkları !!!

Diameter / Diş Ölçüsü	M8	M10	M12
Screw and Nuts Torque Somun ve Çivata (Nm)	25	50	80
Studs Torque Saplamalar (Nm)	10	20	30

Tecnical İnformation
Teknik Veriler

Code Kod	Control Type Kumanda Tipi	Mounting Type Bağlantı Şekli	Rotation Dönüş	Output Çıkış Tipi	Torque Tork Kgm	Rotation Oran	Weight Ağırlık Kg
EMC 401 111 3	Mechanic Mekanik	Rear Kuyruk	Bi Drection Çift Yönlü	Flange Flanşlı	18 Kgm	1/1	4 Kg
Gear Box Model Pto Model Tipi	All Truck / Tüm Araçlar						

NOTE : The rotation of the pump has to be opposite with the rotation of PTO
NOT : Pompanın yönü ile PTO nun dönüş yönü ters olmalıdır.

EMC HYDRAULIC